PORTE CON PANTOGRAFO CNC

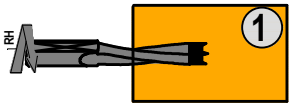

1 FORI SPINE

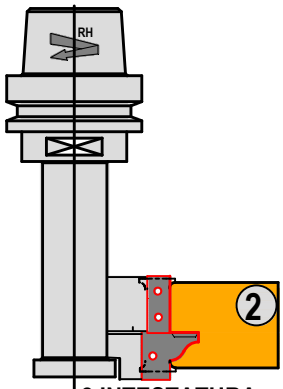

2 INTESTATURA MONTANTI

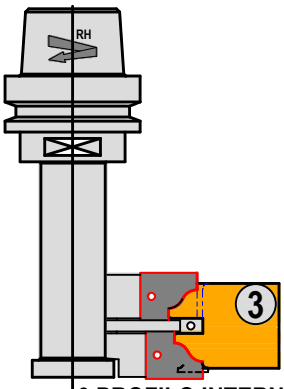

3 PROFILO INTERNO ANTA

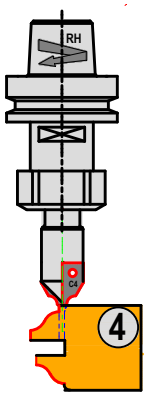

4 SCURETTO LISTELLO

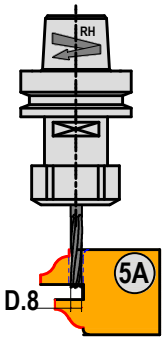

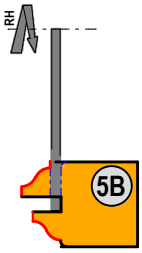

5A / 5B RECUPERO LISTELLO

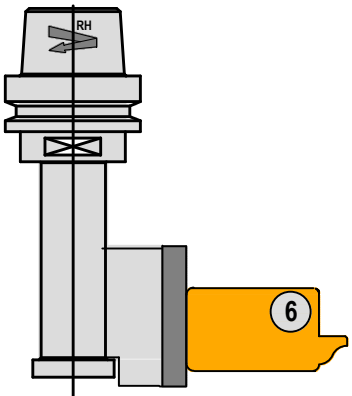

6 TRAVERSO INFERIORE

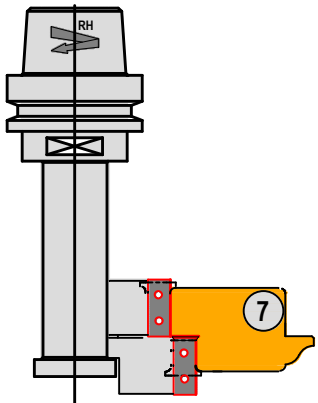

7 SQUADRATURA ESTERNA

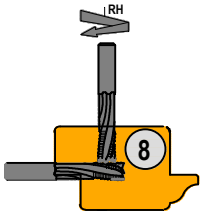

8 SERRATURA

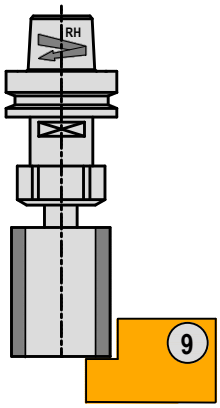

9 INTESTATURA MONTANTI E TRAVERSO TELAIO

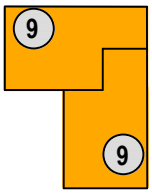

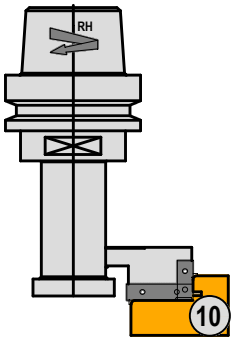

10 BATTUTA TELAIO PORTA

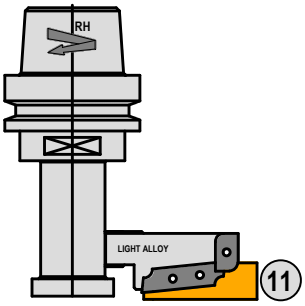

11 PIATTABANDA